SCHEDA TECNICA ILLUSTRATA PRODOTTO

Illustrated Product Technical Data Sheet

OIL SPILL BOOMS - BARRIERA CIRCOLARE / CIRCULAR BOOM

BRFF8/16

Barriera circolare Ø 20 cm appendice 40 cm

Circular Boom Ø 20 cm appendix 40 cm

Immagine indicativa della famiglia di prodotto / Indicative image of the product family

Rev. 3 — 08/10/2026

IT Italiano EN English

OIL SPILL BOOMS - BARRIERA CIRCOLARE

Barriera circolare Ø 20 cm appendice 40 cm

SKU: BRFF8/16

Barriera antinquinamento modello BRFF8/16, con aggancio per il tappeto assorbente FoamFlex CRPBR20.

Gamma barriere sempre aggiornata su test1solutions.com — inquadra per la versione web.

SCHEDA DATI

20 cm DIAMETRO	**40 cm** APPENDICE	**60 cm** ALTEZZA TOTALE	**20 cm** BORDO LIBERO	**40 cm** PESCAGGIO	**6,0 kg/m** PESO AL METRO

multipli di 9 m
VENDITA

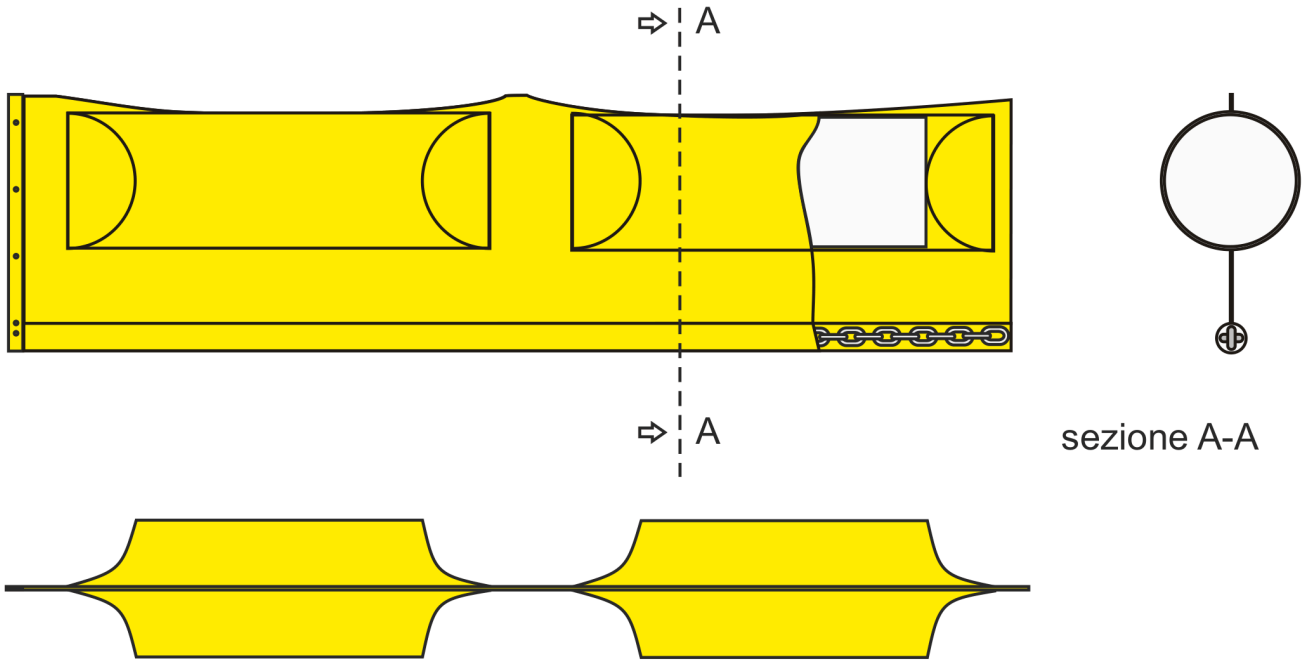

Schema costruttivo indicativo, non in scala - Barriera circolare BRFF8/16

GALLEGGIAMENTO E STRUTTURA

GALLEGGIAMENTO

Il galleggiamento della barriera è garantito da galleggianti cilindrici in polietilene espanso a celle chiuse. Ogni galleggiante è racchiuso in un cilindro in PVC elettrosaldato (R/F) che ne previene la deformazione.

CORPO E ZAVORRA

Il corpo è costituito da un tessuto in poliestere ad alta resistenza meccanica, spalmato in PVC ed elettrosaldato (R/F) in modo da contenere i galleggianti cilindrici e la zavorra. La zavorra è costituita da una catena in acciaio zincato a maglia genovese.

CAMPI DI APPLICAZIONE

- Laghi e fiumi
- Torrenti e canali
- Baie e darsene
- Aree costiere e portuali
- Ovunque non sia possibile l'impiego di barriere verticali

COLLEGAMENTO MODULI

Sui lati esterni di ogni modulo è presente un connettore che consente di collegare ogni singola barriera alla successiva. Il connettore standard è costituito da una piastra in acciaio inox inglobata nel tessuto in PVC elettrosaldato. Come opzione, possono essere forniti altri tipi di connettore.

DATI TECNICI	
Diametro	20 cm
Appendice	40 cm
Altezza totale	60 cm
Bordo libero	20 cm
Pescaggio	40 cm
Peso al metro	6,0 kg/m
Vendita	multipli di 9 m

RECUPERO, TRATTAMENTO E SMALTIMENTO

AVVISO - SMALTIMENTO DIFFERENZIATO

Dopo l'uso la barriera, in PVC, si lava ad esempio con un'idropulitrice a vapore e si riutilizza. A fine vita (barriera danneggiata o non più utilizzabile) il prodotto è composto da tessuto in PVC/poliestere, galleggianti cilindrici in polietilene espanso a celle chiuse e zavorra in catena di acciaio zincato: i materiali vanno separati e conferiti come rifiuti speciali secondo la normativa vigente (D.Lgs. 152/2006 e s.m.i.), differenziandoli per tipologia (plastica/PVC, metallo). La classificazione del rifiuto dipende dalle sostanze con cui la barriera è venuta a contatto ed è a cura e responsabilità del detentore del rifiuto.

AVVERTENZE E LIMITAZIONI D'USO

- Utilizzare il prodotto solo per l'uso previsto descritto in questo documento.
- Non idoneo al contatto con alimenti, acqua potabile o mangimi per animali.
- Non è un dispositivo di protezione individuale (DPI) e non lo sostituisce: durante la posa e la movimentazione indossare guanti da lavoro e, nelle operazioni in acqua o da imbarcazione, un giubbotto di salvataggio omologato.
- Verificare che gli ancoraggi alle estremità siano saldi prima di lasciare la barriera in acqua; non posare, movimentare o lasciare in opera la barriera oltre le condizioni di vento, corrente e moto ondoso previste dal piano di intervento.
- A fine vita la barriera è un rifiuto: va classificata e smaltita a cura e responsabilità del detentore secondo la normativa locale applicabile. La classificazione dipende dalle sostanze con cui la barriera è venuta a contatto.
- I valori tecnici riportati sono valori tipici/indicativi — non costituiscono una specifica garantita.
- È responsabilità dell'utilizzatore verificare l'idoneità del prodotto alla propria applicazione specifica e rispettare la normativa locale applicabile.
- T1 Solutions declina ogni responsabilità per uso improprio, uso non conforme alle presenti istruzioni, modifiche al prodotto o danni derivanti da uno stoccaggio non corretto.
- Le informazioni possono cambiare senza preavviso: verificare sempre l'ultima revisione tramite il QR code presente sul documento.

Uso secondo le presenti istruzioni, a cura e responsabilità dell'utilizzatore. Non è un DPI. Non per uso alimentare. T1 Solutions declina responsabilità per uso improprio — vedi Avvertenze e limitazioni d'uso.

OIL SPILL BOOMS - CIRCULAR BOOM

Circular Boom Ø 20 cm appendix 40 cm

SKU: BRFF8/16

BRFF8/16 containment boom, with mount for the FoamFlex CRPBR20 absorbent carpet.

Boom range always up to date on test1solutions.com — scan for the web version.

DATASHEET

20 cm DIAMETER	**40 cm** APPENDIX	**60 cm** OVERALL HEIGHT	**20 cm** FREEBOARD	**40 cm** DRAFT	**6.0 kg/m** WEIGHT

multiples of 9 m
SOLD

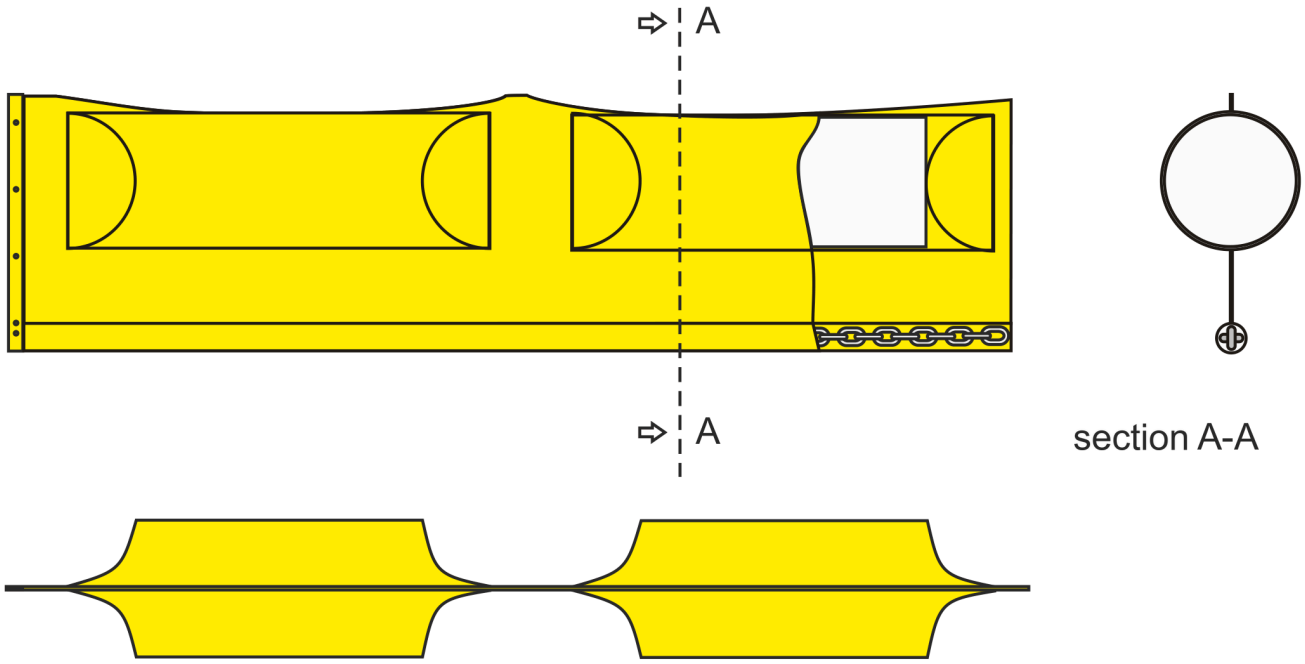

Indicative construction diagram, not to scale - Circular boom BRFF8/16

FLOATING & STRUCTURE

FLOATING

Buoyancy of the boom is guaranteed by cylindrical floats of closed-cell expanded polyethylene. Each float is enclosed in an R/F welded PVC cylinder that prevents it from deforming.

BODY AND BALLAST

The body consists of a polyester fabric of high mechanical strength, PVC-coated and R/F welded to contain the cylindrical floats and the ballast. The ballast consists of a galvanized steel chain (Genoese link).

APPLICATIONS

- Lakes and rivers
- Streams and canals
- Bays and marinas
- Coastal and port areas
- Wherever vertical booms cannot be used

CONNECTION

On the outer sides of each module there is a connector that allows each boom to be connected to the next. The standard connector is a stainless steel plate embedded in the welded PVC fabric. Other connector types can be supplied as an option.

TECHNICAL DATA	
Diameter	20 cm
Appendix	40 cm
Overall height	60 cm
Freeboard	20 cm
Draft	40 cm
Weight	6.0 kg/m
Sold	multiples of 9 m

RECOVERY, TREATMENT AND DISPOSAL

NOTICE - SORTED DISPOSAL

After use, the PVC boom can be cleaned, for example with a steam cleaner, and reused. At the end of its life (damaged or no longer usable boom) the product is made of PVC/polyester fabric, closed-cell expanded polyethylene cylindrical floats and a galvanized steel chain ballast: the materials must be separated and disposed of as special waste according to applicable regulations (Italian Legislative Decree 152/2006 and subsequent amendments), sorted by type (plastic/PVC, metal). Its classification depends on the substances the boom has been in contact with and is the responsibility of the waste holder.

WARNINGS AND LIMITATIONS OF USE

- Use the product only for the intended purpose described in this document.
- Not suitable for contact with food, drinking water or animal feed.
- It is not personal protective equipment (PPE) and does not replace it: wear work gloves during deployment and handling and, during operations on water or from a boat, an approved lifejacket.
- Check that the end anchor points are secure before leaving the boom in the water; do not deploy, handle or leave the boom in place beyond the wind, current and wave conditions set out in the response plan.
- At the end of its life the boom is waste: it must be classified and disposed of by, and under the responsibility of, the holder in accordance with applicable local regulations. Its classification depends on the substances the boom has been in contact with.
- The technical values shown are typical/indicative values — they are not a guaranteed specification.
- It is the user's responsibility to verify the product's suitability for their specific application and to comply with applicable local regulations.
- T1 Solutions declines any liability for improper use, use not in accordance with these instructions, product modifications, or damage resulting from incorrect storage.
- Information may change without notice: always check the latest revision via the QR code on the document.

Use according to these instructions, under the user's responsibility. Not PPE. Not for food use. T1 Solutions declines liability for improper use — see Warnings and limitations of use.

Test1 S.r.l. Società Benefit
P.IVA 03597320989 • Via Corsica, 143 – 25125 Brescia
info@test1solutions.com • +39 030 3099371 • test1solutions.com

Responsabile immissione mercato: Dott. Giorgio De Vitalis — Direttore Tecnico
Person responsible for placing on the market: Dr. Giorgio De Vitalis — Technical Director

Rev. 3 — 08/10/2026

Documento informativo — non sostituisce una Scheda Dati di Sicurezza ai sensi del Regolamento REACH.
Informational document — does not replace a Safety Data Sheet under the REACH Regulation.

Uso secondo le presenti istruzioni, a cura e responsabilità dell'utilizzatore. Non è un DPI. Non per uso alimentare. T1 Solutions declina responsabilità per uso improprio — vedi Avvertenze e limitazioni d'uso.
Use according to these instructions, under the user's responsibility. Not PPE. Not for food use. T1 Solutions declines liability for improper use — see Warnings and limitations of use.

Sistema di gestione certificato ISO 9001 • ISO 14001 • Certified management system ISO 9001 • ISO 14001